LEGNO DA ESTERNO TERMOTRATTATO

Un materiale dalle eccellenti proprietà di durabilità, resistente alle intemperie e al degrado biologico.

legno per giardino

Peroni.
legnami

INDICE

PINO TERMOTRATTATO

CERTIFICAZIONE PEFC	4
CARATTERISTICHE	8
GAMMA	12
SISTEMA DI FACCIATE CON PINO TRATTATO TERMICAMENTE	14
SISTEMA DI TERRAZZE CON PINO TERMOTRATTATO	20
LA POSA	24
ARREDO GIARDINO	28

CERTIFICAZIONE PEFC: Scegli un legno che rispetta la natura

Legno sostenibile? Certificati a favore dell'ambiente

Il legno è una risorsa naturale, ecologica e sostenibile, ma solo se coltivato e raccolto secondo criteri precisi e controllati.
Nel 1999, piccoli proprietari forestali europei hanno creato il PEFC per valorizzare la gestione sostenibile. Oggi è il più grande sistema di certificazione forestale al mondo.

Cosa comprende il Certificato PEFC?

La certificazione **PEFC** (Programme for the Endorsement of Forest Certification) è una certificazione internazionale che garantisce che i prodotti derivati dal legno o dalla carta provengano da foreste gestite in modo sostenibile e responsabile, secondo criteri ambientali, sociali ed economici riconosciuti a livello globale.

Principi fondamentali della certificazione:

1. Conservazione della biodiversità.
2. Tutela dei diritti dei lavoratori e delle popolazioni locali.
3. Rispetto della legalità e delle normative ambientali.
4. Pianificazione e gestione sostenibile delle risorse forestali.
5. Tracciabilità dei materiali lungo la filiera produttiva (catena di custodia).

Come riconoscere i prodotti PEFC?

Puoi riconoscere un prodotto certificato PEFC dal logo con due alberi stilizzati racchiusi in un cerchio, spesso accompagnato da un codice di tracciabilità. È presente su prodotti in legno, carta e imballaggi, e garantisce che provengano da foreste gestite in modo sostenibile.

Perché scegliere prodotti in legno Certificati PEFC?

Scegliere prodotti in legno certificati PEFC significa **sostenere la gestione responsabile delle foreste, proteggere la biodiversità e rispettare i diritti dei lavoratori e delle comunità locali**.

Inoltre, garantisce la tracciabilità del legno lungo tutta la filiera, offrendo una scelta sicura, sostenibile e trasparente per l'ambiente e per chi acquista.

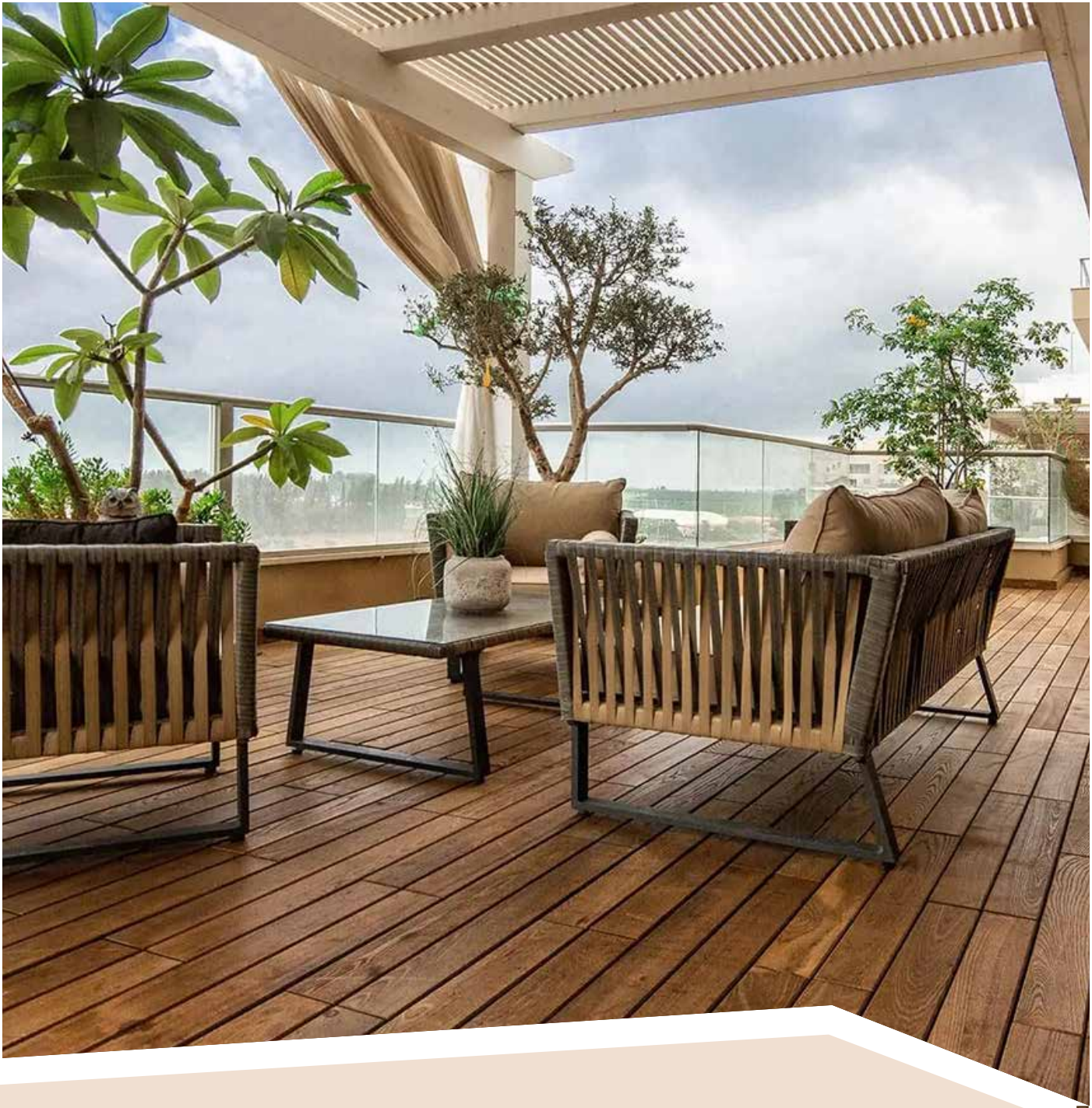

PINO TERMOTRATTATO RESISTENTE AL TEMPO PER OLTRE 30 ANNI!

Sostenibile, resistente e stabile, senza uso di sostanze chimiche

Il nostro pino termotratto è il materiale giusto per chi preferisce il legno locale a quello tropicale e allo stesso tempo impone standard elevati in termini di durata ed estetica. Il trattamento termico con il calore e il vapore cambia le proprietà fisiche e chimiche del legno.

Diventa più resistente agli agenti atmosferici e stabile dimensionalmente. Il tutto senza l'utilizzo di sostanze chimiche.

A differenza del legno non trattato, il legno trattato termicamente è ideale per l'impiego sulle facciate. Si caratterizza per il suo colore caldo, marrone dorato. A 212°C, il pino nordico viene riscaldato fino al cuore, aumentando in modo significativo la sua resistenza agli agenti atmosferici. Il legno diventa più leggero, più duro, più stabile dimensionalmente e viene assegnato alla classe di durabilità 2.

Il trattamento termico elimina il terreno di coltura per funghi, insetti che distruggono il legno e microrganismi in decomposizione.

Inoltre, anche i vantaggi ecologici sono notevoli. Non utilizzando agenti chimici, le sostanze inquinanti non evaporano e non vengono lavate via. Il pino termotrattato viene smaltito e riciclato come il legno non trattato.

PROPRIETÀ

- Classe di durabilità 2 (durevole)
- Resistente alle intemperie
- Senza additivi chimici
- Privo di resina
- Dimensionalmente stabile
- Perfetto da lavorare
- Tonalità di colore marrone uniforme, anche nel taglio a formato
- Riciclabile

CURA

Per mantenere il colore marrone del nostro pino trattato termicamente, il legno deve essere trattato immediatamente e regolarmente con olio per legno. Se si desidera una patina grigia, il trattamento non viene eseguito e il legno si ingrigisce con il tempo a causa dei raggi UV.

CARATTERISTICHE

ALTA DURATA

Il pavimento dura 30 anni senza manutenzione, anche esposto agli agenti atmosferici, come certificato dal BRE.
(British Research Establishment)

STABILE

Offre maggiore stabilità e fino al 90% in meno di deflessione rispetto al legno non trattato.

MIGLIOR ISOLAMENTO TERMICO

Riduce la conduttività termica del 20-25%, migliorando l'isolamento e rendendolo ideale per arredi da esterno e sauna.

SOSTENIBILE

Il trattamento usa solo calore e vapore, è ecologico e certificato PEFC da foreste sostenibili.

LEGGERO E SENZA RESINA

Il basso contenuto di umidità rende più leggero e privo di perdite di resina.

INSTALLAZIONE FACILE

I listoni si posano con clip o viti, secondo il formato.

IL PROCESSO TERMICO

Il trattamento termico avviene in camere con sensori avanzati, gestiti da esperti tramite software. La qualità di Thermory è garantita da 20 anni di esperienza e un processo adattato alla specie e all'uso del legno.
L'umidità viene ridotta allo 0% in 35-46 ore, seguito da riscaldamento, raffreddamento e nebulizzazione. Solo calore e vapore sono utilizzati, controllando il processo tramite l'umidità.

Pino termotrattato vs Pino Autoclave: cosa li rende diversi

DECKING CLASSICO
(Pino Autoclavato)

- Durata: 15 anni
- Colore verdognolo (con riaffioramenti autoclave)
- Posa con viti a vista obbligatoria
- Non calpestabile a piedi nudi
- Non adatto per ambienti marini
- Solo per pavimentazione
- Difficile da pulire e mantenere

DECKING
(Pino termotrattato)

- Durata: 30 anni (certificata)
- Colore marrone che si schiarisce al sole
- Posa con viti, clip o ad incastro
- Calpestabile a piedi nudi (bordo piscina)
- Adatto a ambienti umidi (marini, saune, ecc.)
- Posabile anche verticalmente
- 100% naturale
- Facile da pulire

GAMMA

SISTEMA DI FACCIATE

SISTEMA DI TERRAZZE

SISTEMA DI FACCIATE
con pino trattato termicamente

In un edificio la prima cosa che notiamo è la facciata che dona stile. La nostra gamma di prodotti rende possibile un'architettura creativa e personalizzata con svariate possibilità di variazione dal carattere inconfondibile.

PICCOLO TAVOLATO CON SMUSSO

Termotrattato, piallato, bordi smussati		
Spessore mm	Larghezza della copertura mm	Qualità
19	134	A/B
26	134	A/B
		Con smusso su un lato

TAVOLA CON BORDI LISCI

Termotrattata, piallata, bordi smussati		
Spessore mm	Larghezza della copertura mm	Qualità
19	140	A/B
26	140	A/B
		Con smusso

PICCOLO TAVOLATO CON SMUSSO

Termotrattato, piallato, bordi smussati		
Spessore mm	Larghezza della copertura mm	Qualità
19 | 26	65	A/B
19 | 26	65	A/B
44	65	A/B

SISTEMA R3D

Il **sistema R3D** rende possibile un‘architettura creativa e personalizzata grazie a un‘ampia gamma di possibilità di variazione dal carattere inconfondibile.
I profili di base, le superfici e gli spessori dei profili possono essere combinati per creare un effetto tridimensionale. Le grandi superfici prendono vita, le superfici parzialmente posate creano un’interazione emozionante.

Sistema R3D

- Tre profili a combinazione variabile
- Posa verticale
- Disponibile in diverse superfici e varianti di colore
- Abbinamento perfetto con il pino termotrattato

Pino nordico termotrattato

- Stabile nelle dimensioni, leggero, classe di durabilità 2
- Nessuna sostanza chimica nociva, tutela delle risorse, quindi le sostanze contaminanti non vengono lavate via e non evaporano
- Nodi grossi, ricco di contrasti, privo di resina
- Protezione del legno fino al cuore
- Smaltimento/riciclo come per il legno non trattato

COLORE

Thermoline
Pino nordico termotrattato

VARIANTI PROFILI

PROFILO R3D 00 1n hf

Colore | Superficie	Spessore mm	Misura della inguetta mm	Larghezza di copertura mm
Thermoline piallato	44	140	133
Alpingrav piallato	44	140	133
Thermoline strutturato	44	140	133
Alpingrav strutturato	44	140	133

PROFILO R3D 00 1n hf

Colore | Superficie	Spessore mm	Misura della inguetta mm	Larghezza di copertura mm
Thermoline piallato	26	140	133
Alpingrav piallato	26	140	133
Thermoline strutturato	26	140	133
Alpingrav strutturato	26	140	133

PROFILO R3D 00 3n hf

Colore | Superficie	Spessore mm	Misura della inguetta mm	Larghezza di copertura mm
Thermoline piallato	26	140	133
Alpingrav piallato	26	140	133
Thermoline strutturato	26	140	133
Alpingrav strutturato	26	140	133

Abbinate i tre profili base al vostro design e, utilizzando un unico profilo, potete mantenere un aspetto omogeneo. La posa di tutte e tre le varianti di profili in una sequenza casuale vi permette di creare un design emozionante e affascinante.

SISTEMA DI TERRAZZE
con pino termotrattato

Utilizzo

- Terrazze
- Protezioni frangivista
- Ambiente esterno protetto
- Ambiente esterno senza contatto duraturo con terra e acqua

Termotrattato, scanalato lateralmente, liscio/liscio, bordi arrotondati		
Spessore mm	Larghezza mm	Qualità
26	140	Classificazione A/B

Non adatto per costruzioni portanti.
Altre lunghezze disponibili su richiesta.

LISTELLO DI SOTTOSTRUTTURA

Termotrattato, piallato, bordi smussati		
Spessore mm	Larghezza mm	Qualità
44	65	Classificazione A/B

Altre lunghezze disponibili su richiesta.

Il pino termotrattato viene valorizzato meravigliosamente nelle terrazze grandi. Sempre più hotel lo scelgono. Lo consigliamo anche per creare un ambiente accogliente e piacevole nelle terrazze o nei balconi privati.

IL PAVIMENTO DA ESTERNO IN PINO TERMOTRATTATO: RESISTENTE AL TEMPO PER OLTRE 30 ANNI!

La scelta perfetta per pavimentare i tuoi spazi esterni!

Un trattamento brevettato che sfrutta una graduale modifica termica del legno, trasformandone in modo permanente le proprietà chimiche e fisiche.

A differenza dell'impregnazione chimica, la termo-modifica penetra in profondità, migliorando l'intera struttura del legno e non solo la sua superficie.

- Resistente come il legno tropicale, ma più conveniente
- 100% naturale ed ecologico
- Confortevole a piedi nudi
- Estetica elegante e di grande impatto
- Facile da posare, anche in modalità fai-da-te
- Facile da pulire e bello nel tempo

LA POSA

La pavimentazione da esterno può essere posata con viti, clip o con altri sistemi innovativi ad incastro. Qualunque sia il metodo di posa, è sempre indispensabile una sottostruttura adeguata per supportare la pavimentazione.

I travetti per la sottostruttura sono in legno termotrattato, perfetti anche per il contatto diretto con il terreno all'esterno.

CREA LA BASE CON I SOTTOSTRUTTURA
I listelli sottostruttura sono un prodotto fondamentale per la posa.

Posa ad incastro

- Sistema di **Posa ad Incastro**, niente viti o clip
- **Perfetto Isolamento** dal sottosuolo
- Pavimento in legno termotrattato **Alta Qualità - 100% Made in Europe**

I METODI TRADIZIONALI: posa con viti o con clip?

Oltre al sistema innovativo, i pavimenti da esterno in legno termotrattato possono essere installati anche con i metodi tradizionali: **viti o clip.**

- **Posa con viti:** è il metodo più classico, in cui le doghe vengono fissate ai listelli sottostruttura con viti a vista.
- **Posa con clip:** garantisce un risultato più pulito ed elegante, poiché le clip di fissaggio rimangono nascoste tra le doghe, esaltando l'estetica naturale del legno.

Grazie allo **extra spessore delle doghe di 2,6 cm,** superiore agli standard di mercato, la posa con clip risulta particolarmente **solida e resistente**. Lo spessore extra rinforza anche i "denti" laterali delle fresature (come indicato in figura), assicurando la tenuta nel tempo e prevenendo rotture dovute al peso o all'usura.

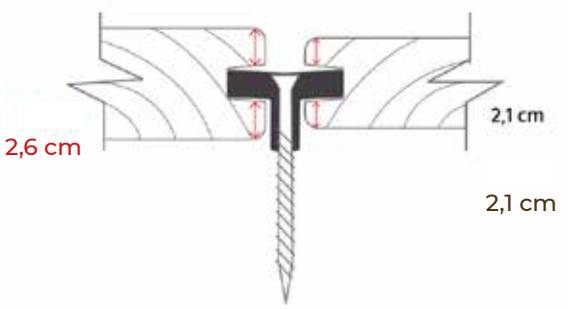

Come pulire e proteggere un pavimento in legno da esterno termotrattato?

La manutenzione del pavimento è semplice: basta uno straccio umido ben strizzato e, per lo sporco più ostinato, un comune detergente per legno come quelli usati per il parquet.

Per proteggere il pavimento e ravvivarne il colore, **si consiglia l'applicazione di un olio specifico dopo la posa.** Ottimo, ad esempio, il prodotto ACQUADESK di Owatrol, facilmente reperibile anche online.

Questo trattamento aiuta a mantenere il tono caldo e intenso del legno, che con il tempo tende naturalmente a schiarirsi e virare verso il grigio sotto l'effetto dei raggi UV.
Un cambiamento che può rivelarsi anche un vantaggio estetico, in base allo stile dell'ambiente.

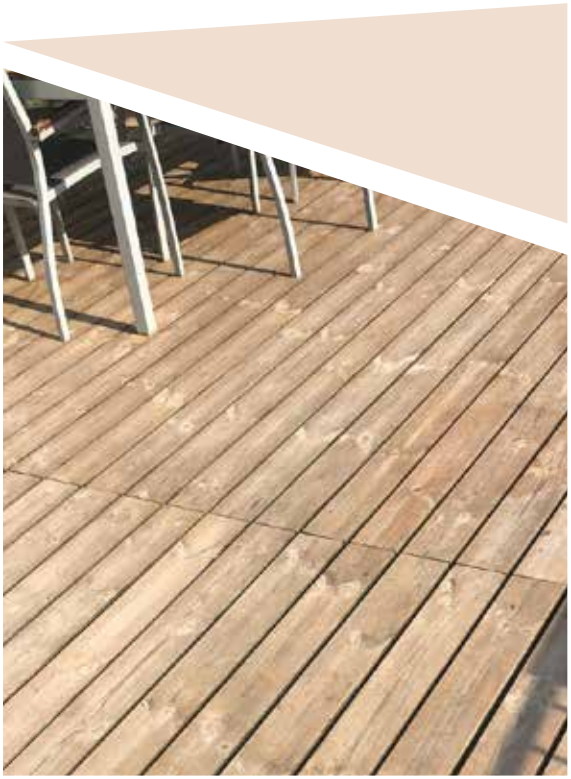

Pavimento invecchiato 4 anni con caratteristico colore tendente al grigio

ARREDO GIARDINO IN PINO TERMOTRATTATO

Sgabello

SET BAR

Articolo	Colore | Superficie	Larghezza cm	Profondità cm	Altezza cm
Tavolo	Termotrattato piallato	87	87	110
Sgabello		43	43	75

Altre misure disponibili su richiesta.

Tavolo

Panca

Sgabello

SET GIARDINO

Articolo	Colore | Superficie	Larghezza cm	Profondità cm	Altezza cm
Tavolo	Termotrattato piallato	180	80	80
Sgabello		43	43	46
Panca		180	43	46

Altre misure disponibili su richiesta.

Tavolo

TAVOLO BIRRERIA

Articolo	Colore | Superficie	Larghezza cm	Lunghezza cm	Altezza cm
Tavolo	Termotrattato piallato	72/186	200	75/46

Altre misure disponibili su richiesta.

FIORIERA

▶ Fioriera in legno termotrattato con misure e stile personalizzabili.

LEGNO: ECOLOGICO, ANTIFUNGINO, ANTIMUFFA

PANCHINA

▶ Panchina in legno termotrattato con misure e stile personalizzabili.

LEGNO: ECOLOGICO, ANTIFUNGINO, ANTIMUFFA

TAVOLO

▶ Tavolo in legno termotrattato con misure e stile personalizzabili.

LEGNO:
ECOLOGICO,
ANTIFUNGINO,
ANTIMUFFA

TAVOLO E SGABELLI

LEGNO: ECOLOGICO, ANTIFUNGINO, ANTIMUFFA

SET TAVOLO E SGABELLI

Articolo	Colore | Superficie	Larghezza cm	Profondità cm	Altezza cm
Tavolo	Termotrattato piallato	80	80	80
Sgabello		43	43	75

Altre misure disponibili su richiesta.

SDRAIO

▶ Sdraio in legno termotrattato con misure e stile personalizzabili.

LEGNO: ECOLOGICO, ANTIFUNGINO, ANTIMUFFA

CASETTE IN PINO TERMOTRATTATO

Si costruiscono casette da giardino in pino termotrattato su misura e con stile personalizzata.

CASETTA BALNEARE

Si costruiscono casette da giardino in pino termotrattato su misura e con stile personalizzato.

LEGNO: ECOLOGICO, ANTIFUNGINO, ANTIMUFFA E ANTISCIVOLO

NOVITÀ 2026

MODULI COMPONIBILI CUBIC

COSTRUISCI IL TUO SPAZIO

Soluzioni modulari intelligenti, facili da assemblare e combinare tra loro.
I moduli **CUBIC** si adattano ad ogni esigenza: dallo spogliatoio alla sauna, dal bagno all'ufficio fino a camere e spazi multifunzionali. Design, praticità e massima flessibilità in un'unica soluzione.

SAUNA

Articolo	Colore | Superficie	Larghezza cm	Profondità cm	Altezza cm
Sauna	Termotrattato piallato	236	236	240

Altre misure disponibili su richiesta e allestimento interno personalizzabile.

SPOGLIATOIO

LEGNO: ECOLOGICO, ANTIFUNGINO, ANTIMUFFA E ANTISCIVOLO

Articolo	Colore | Superficie	Larghezza cm	Profondità cm	Altezza cm
Spogliatoio	Termotrattato piallato	236	236	240

Altre misure disponibili su richiesta e allestimento interno personalizzabile.

RIVESTIMENTO PER IDROMASSAGGIO

▶ Rivestimento per idromassaggio con misure completamente personalizzabili.

LEGNO: ECOLOGICO, ANTIFUNGINO, ANTIMUFFA E ANTISCIVOLO

RIVESTIMENTO PER PISCINE

▶ Rivestimento per piscine con misure completamente personalizzabili.

LEGNO: ECOLOGICO, ANTIFUNGINO, ANTIMUFFA E ANTISCIVOLO

COLORAZIONI NATURALI PER IL LEGNO

▶ Colorazioni naturali ed ecologiche con possibilità di personalizzazione delle tonalità.

Lignum Hydromil
Impregnante idrorepellente ceroso all'acqua, studiato per proteggere in particolare il legno trattato termicamente, soprattutto se posto in esterno. Può essere utilizzato come impregnante di finitura o come impregnante di fondo per le superfici trattate a finire con Lignum Nature.

Disponibile sia nella versione trasparente sia nei colori marrone, bianco, verde, grigio e in altre 20 differenti colorazioni.

Lignum Easy
Olio protettivo per legno, costituito interamente da oli vegetali. Ideale come finitura satinata per la protezione e manutenzione del legno esterno e interno, in particolare i legni trattati termicamente.

Privo di solventi e agenti siccativi pericolosi. La sua formula innovativa penetra nelle fibre del legno, proteggendolo dall'acqua e dal sole.

La resa è elevata (30-80 m2/l) ed è stato testato secondo le norme EN 71-3 (sicurezza dei giocattoli) e DIN 53160 (resistenza a saliva e sudore), quindi sicuro anche per ambienti con bambini.

NOTE

Informazioni

legno per giardino

Peroni.
legnami

SCANSIONA
e scopri di più!

legno per giardino

Peroni.
legnami

PERONI LEGNAMI
di Peroni Giuseppe & C. s.n.c.
V.le Martiri della Libertà, 21 - 37052
Casaleone (Verona)

Tel. 0442 331763

P.IVA: 02791200237
N. REA: VR-283298